# STRADALE M



## Τεχνικά σχέδια

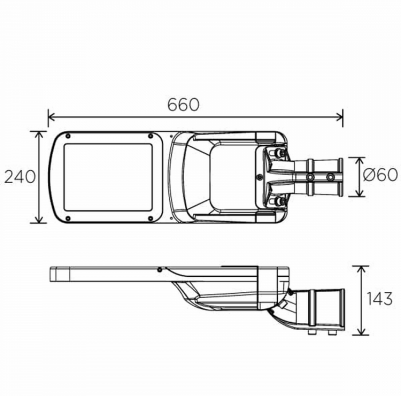


## Λεπτομέρειες Προϊόντος

CE

Τύπος Πηγής SMD LED

### Γενικές πληροφορίες

| | |
|---|---|
| Περίβλημα | Αλουμίνιο |
| Κωδικός προϊόντος | ST0265DA |
| Οικογένεια προϊόντος | STRADALE |
| Επιλογές Ελέγχου Διαχείρισης | DALI2 |
| Πλάτος | 240 mm |
| Μήκος | 660 mm |
| Ύψος | 143 mm |

### Ηλεκτρικά δεδομένα

| | |
|---|---|
| Κατανάλωση | 80 W |
| Απόδοση | 152 lm/W |

### Έξοδος Φωτιστικού

| | |
|---|---|
| Τύποσ Δέσμης | III |
| Φωτεινή Ροή | 12160 lm |
| CRI CCT | 730 |

### Κατανομή φωτός

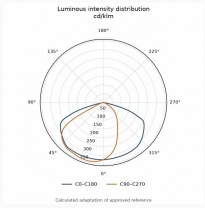


### Χαρακτηριστικά ασφαλείας

| | |
|---|---|
| IK | 10 |
| IP | 66 |
| Protection Class | Class II |

### Συνθήκες Λειτουργίας Θερμοκρασίας