STRADALE M



Τεχνικά σχέδια

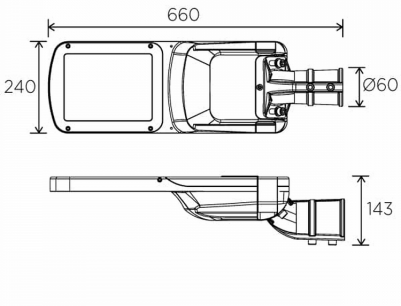

Λεπτομέρειες Προϊόντος

CE

Τύπος Πηγής SMD LED

Γενικές πληροφορίες

Κωδικός προϊόντος	ST0362AN
Οικογένεια προϊόντος	STRADALE
Επιλογές Ελέγχου Διαχείρισης	1–10V
Πλάτος	240 mm
Μήκος	660 mm
Ύψος	143 mm

Ηλεκτρικά δεδομένα

Κατανάλωση	80 W
Απόδοση	160 lm/W

Έξοδος Φωτιστικού

Τύποσ Δέσμης	III
Φωτεινή Ροή	12800 lm
CRI CCT	757

Κατανομή φωτός

Χαρακτηριστικά ασφαλείας

IK	10
IP	66
Protection Class	Class II

Συνθήκες Λειτουργίας Θερμοκρασίας