STRADALE L



Τεχνικά σχέδια

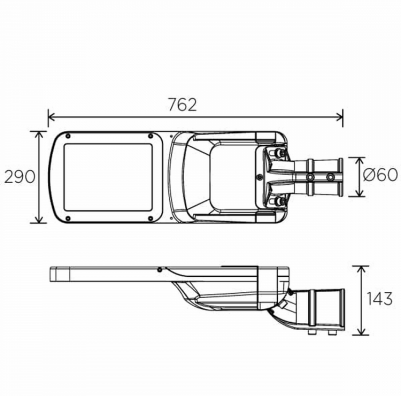

Λεπτομέρειες Προϊόντος

CE

Τύπος Πηγής SMD LED

Γενικές πληροφορίες

Κωδικός προϊόντος	ST0535AN
Οικογένεια προϊόντος	STRADALE
Επιλογές Ελέγχου Διαχείρισης	1–10V
Πλάτος	290 mm
Μήκος	762 mm
Ύψος	143 mm

Ηλεκτρικά δεδομένα

Κατανάλωση	240 W
Απόδοση	150 lm/W

Έξοδος Φωτιστικού

Τύποσ Δέσμης	III
Φωτεινή Ροή	36000 lm
CRI CCT	750

Κατανομή φωτός

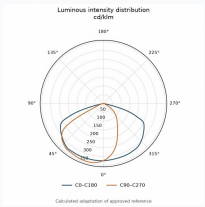

Χαρακτηριστικά ασφαλείας

IK	10
IP	66
Protection Class	Class II

Συνθήκες Λειτουργίας Θερμοκρασίας