STRADALE L



Τεχνικά σχέδια

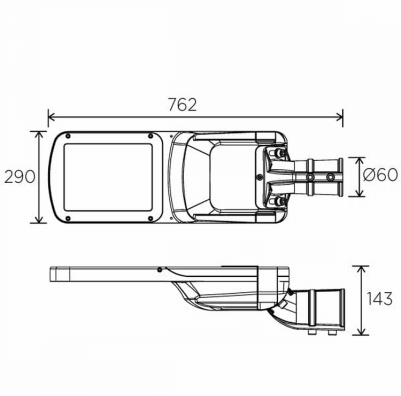

Λεπτομέρειες Προϊόντος

CE

Τύπος Πηγής SMD LED

Γενικές πληροφορίες

Κωδικός προϊόντος	ST0538DA
Οικογένεια προϊόντος	STRADALE
Επιλογές Ελέγχου Διαχείρισης	DALI2
Πλάτος	290 mm
Μήκος	762 mm
Ύψος	143 mm

Ηλεκτρικά δεδομένα

Κατανάλωση	240 W
Απόδοση	150 lm/W

Έξοδος Φωτιστικού

Τύποσ Δέσμης	II
Φωτεινή Ροή	36000 lm
CRI CCT	757

Κατανομή φωτός

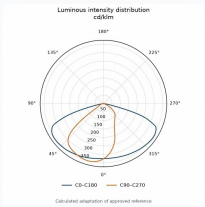

Χαρακτηριστικά ασφαλείας

IK	10
IP	66
Protection Class	Class II

Συνθήκες Λειτουργίας Θερμοκρασίας