# STRADALE L



## Τεχνικά σχέδια

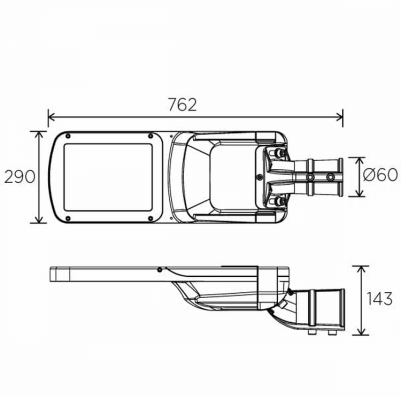


## Λεπτομέρειες Προϊόντος

CE

Τύπος Πηγής SMD LED

### Γενικές πληροφορίες

| | |
|---|---|
| Κωδικός προϊόντος | ST0544AN |
| Οικογένεια προϊόντος | STRADALE |
| Επιλογές Ελέγχου Διαχείρισης | 1–10V |
| Πλάτος | 290 mm |
| Μήκος | 762 mm |
| Ύψος | 143 mm |

### Ηλεκτρικά δεδομένα

| | |
|---|---|
| Κατανάλωση | 150 W |
| Απόδοση | 147.25 lm/W |

### Έξοδος Φωτιστικού

| | |
|---|---|
| Τύποσ Δέσμης | II |
| Φωτεινή Ροή | 22088 lm |
| CRI CCT | 730 |

### Κατανομή φωτός

### Χαρακτηριστικά ασφαλείας

| | |
|---|---|
| IK | 10 |
| IP | 66 |
| Protection Class | Class II |

### Συνθήκες Λειτουργίας Θερμοκρασίας