STRADALE L



Τεχνικά σχέδια

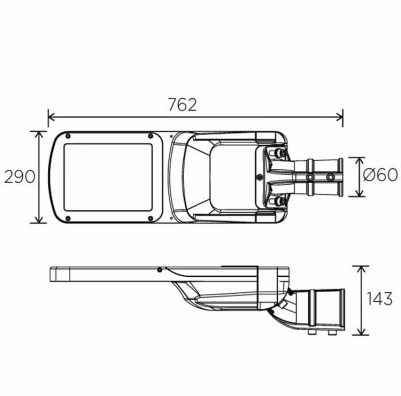

Λεπτομέρειες Προϊόντος

CE

Τύπος Πηγής SMD LED

Γενικές πληροφορίες

Κωδικός προϊόντος	ST0566AN
Οικογένεια προϊόντος	STRADALE
Επιλογές Ελέγχου Διαχείρισης	1–10V
Πλάτος	290 mm
Μήκος	762 mm
Ύψος	143 mm

Ηλεκτρικά δεδομένα

Κατανάλωση	150 W
Απόδοση	156.75 lm/W

Έξοδος Φωτιστικού

Τύποσ Δέσμης	III
Φωτεινή Ροή	23513 lm
CRI CCT	730

Κατανομή φωτός

Χαρακτηριστικά ασφαλείας

IK	10
IP	66
Protection Class	Class II

Συνθήκες Λειτουργίας Θερμοκρασίας