STRADALE L



Τεχνικά σχέδια

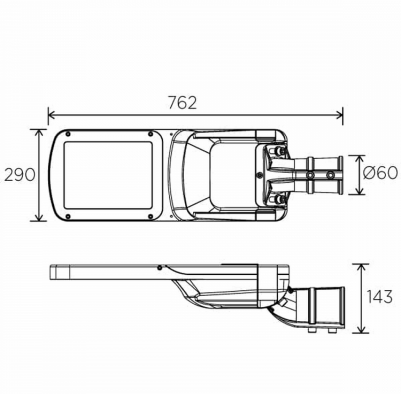

Λεπτομέρειες Προϊόντος

CE

Τύπος Πηγής SMD LED

Γενικές πληροφορίες

Περίβλημα	Αλουμίνιο
Κωδικός προϊόντος	ST0574DA
Οικογένεια προϊόντος	STRADALE
Επιλογές Ελέγχου Διαχείρισης	DALI2
Πλάτος	290 mm
Μήκος	762 mm
Ύψος	143 mm

Ηλεκτρικά δεδομένα

Κατανάλωση	150 W
Απόδοση	165 lm/W

Έξοδος Φωτιστικού

Τύποσ Δέσμης	II
Φωτεινή Ροή	24750 lm
CRI CCT	750

Κατανομή φωτός

Χαρακτηριστικά ασφαλείας

IK	10
IP	66
Protection Class	Class II

Συνθήκες Λειτουργίας Θερμοκρασίας