STRADALE MICRO S



Τεχνικά σχέδια

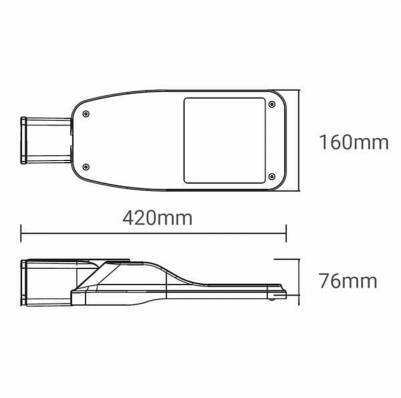

Λεπτομέρειες Προϊόντος

CE

Τύπος Πηγής SMD LED

Γενικές πληροφορίες

Κωδικός προϊόντος	ST0714DA
Οικογένεια προϊόντος	STRADALE
Επιλογές Ελέγχου Διαχείρισης	DALI2
Πλάτος	160 mm
Μήκος	420 mm
Ύψος	76 mm

Ηλεκτρικά δεδομένα

Κατανάλωση	30 W
Απόδοση	140 lm/W

Έξοδος Φωτιστικού

Τύποσ Δέσμης	II
Φωτεινή Ροή	4200 lm
CRI CCT	750

Κατανομή φωτός

Χαρακτηριστικά ασφαλείας

IK	10
IP	66
Protection Class	Class II

Συνθήκες Λειτουργίας Θερμοκρασίας