STRADALE MICRO M



Τεχνικά σχέδια

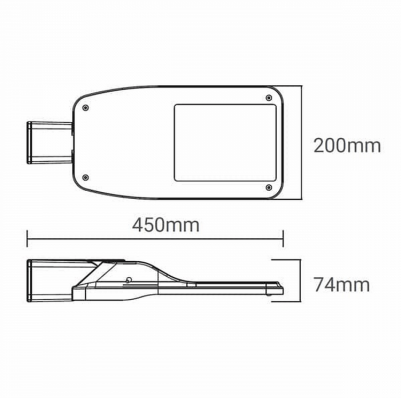

Λεπτομέρειες Προϊόντος

CE

Τύπος Πηγής SMD LED

Γενικές πληροφορίες

Κωδικός προϊόντος	ST0878DA
Οικογένεια προϊόντος	STRADALE
Επιλογές Ελέγχου Διαχείρισης	DALI2
Πλάτος	200 mm
Μήκος	450 mm
Ύψος	74 mm

Ηλεκτρικά δεδομένα

Κατανάλωση	100 W
Απόδοση	130 lm/W

Έξοδος Φωτιστικού

Τύποσ Δέσμης	II
Φωτεινή Ροή	13000 lm
CRI CCT	757

Κατανομή φωτός

Χαρακτηριστικά ασφαλείας

IK	10
IP	66
Protection Class	Class II

Συνθήκες Λειτουργίας Θερμοκρασίας