PENDO 1R TR



Τεχνικά σχέδια

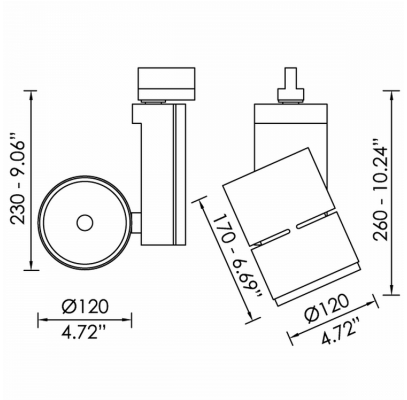

Λεπτομέρειες Προϊόντος

CE LM80 LM79 TM21 REACH

Τύπος Πηγής LED
επί πλακέτας

Γενικές πληροφορίες

Περίβλημα	Αλουμίνιο
Κωδικός προϊόντος	SP1159CL001ON
Οικογένεια προϊόντος	PENDO
Διαχύτης	Διάφανο Πολυκαρμπονικό
Εξοπλισμός Ελέγχου	Ενσωματωμένο ECG
Επιλογές Ελέγχου Διαχείρισης	On-Off
Ύψος	170 mm
Διάμετρος	120 mm

Ηλεκτρικά δεδομένα

Κατανάλωση	12,8 W
Απόδοση	119.69 lm/W
Κυματισμός	3
Power Factor	0.96
Ονομαστική Τάση	230 V

Έξοδος Φωτιστικού

Τύποσ Δέσμης	W
Δέσμη	40º
Φωτεινή Ροή	1532 lm
CRI CCT	940
Glare Indicator Ugr Longwise Optics	21
Glare Indicator Ugr Parallel Optics	21

Κατανομή φωτός

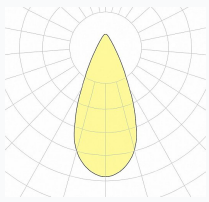

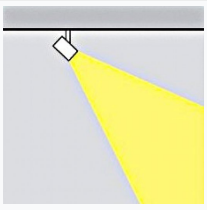

Χαρακτηριστικά ασφαλείας

IK	07
IP	20
Protection Class	Class II

Συνθήκες Λειτουργίας Θερμοκρασίας

Διάρκεια Ζωής	>60.000h L80B10@35°C
Λειτουργική Θερμοκρασία Περιβάλλοντος	-10...+45°C
Επίπεδο Λειτουργικής Υγρασίας	5...95%