SALUS 7 H



Τεχνικά σχέδια

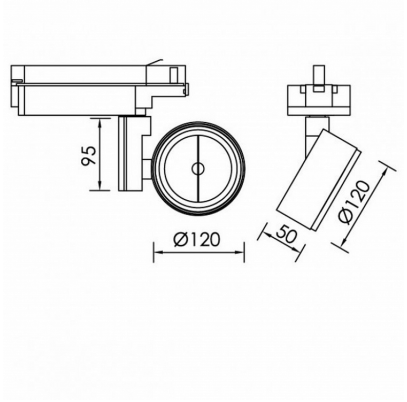

Λεπτομέρειες Προϊόντος

CE LM80 LM79 TM21 REACH Τύπος Πηγής COIN 111

Γενικές πληροφορίες

Περίβλημα	Αλουμίνιο
Κωδικός προϊόντος	SP1562CL001
Οικογένεια προϊόντος	SALUS
Εξοπλισμός Ελέγχου	Ενσωματωμένο ECG
Ύψος	50 mm
Διάμετρος	120 mm

Ηλεκτρικά δεδομένα

Έξοδος Φωτιστικού

Κατανομή φωτός

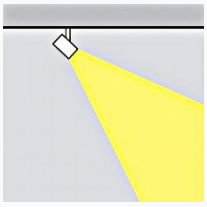

Χαρακτηριστικά ασφαλείας

IK	02
IP	20

Συνθήκες Λειτουργίας Θερμοκρασίας