# SALUS 7 H



## Τεχνικά σχέδια

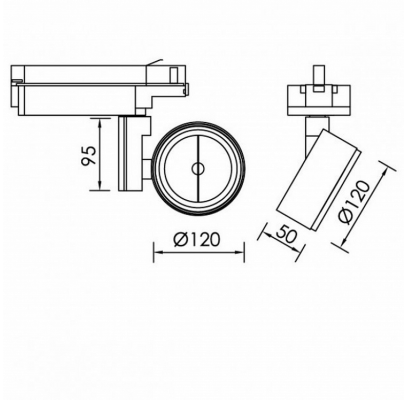


## Λεπτομέρειες Προϊόντος

CE LM80 LM79 TM21 REACH Τύπος Πηγής COIN 111

### Γενικές πληροφορίες

| | |
|---|---|
| Περίβλημα | Αλουμίνιο |
| Κωδικός προϊόντος | SP1562CL003 |
| Οικογένεια προϊόντος | SALUS |
| Εξοπλισμός Ελέγχου | Ενσωματωμένο ECG |
| Ύψος | 50 mm |
| Διάμετρος | 120 mm |

### Ηλεκτρικά δεδομένα

### Έξοδος Φωτιστικού

### Κατανομή φωτός

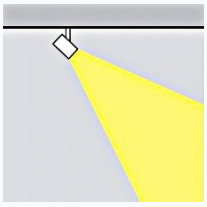

### Χαρακτηριστικά ασφαλείας

| | |
|---|---|
| IK | 02 |
| IP | 20 |

### Συνθήκες Λειτουργίας Θερμοκρασίας