LEGATUS LOCUS SP H.P.LED



Τεχνικά σχέδια

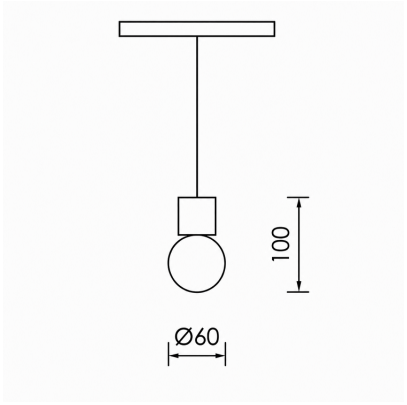

Λεπτομέρειες Προϊόντος

CE LM80 LM79 TM21 REACH

Τύπος Πηγής Υψηλής Απόδοσης LED

Γενικές πληροφορίες

Περίβλημα	Αλουμίνιο
Κωδικός προϊόντος	LV0258CL001DAC
Οικογένεια προϊόντος	LEGATUS
Διαχύτης	Οπάλιο Γυαλί
Εξοπλισμός Ελέγχου	Ενσωματωμένο ECG
Επιλογές Ελέγχου Διαχείρισης	DALI2
Επιλογές Ασύρματης Διαχείρισης	Casambi
Ύψος	100 mm
Διάμετρος	60 mm

Ηλεκτρικά δεδομένα

Κατανάλωση	1,6 W
Απόδοση	73.75 lm/W
Κυματισμός	3
Power Factor	0.96
Ονομαστική Τάση	48 V

Έξοδος Φωτιστικού

Τύποσ Δέσμης	VW
Δέσμη	161º
Φωτεινή Ροή	118 lm
CRI CCT	927
Glare Indicator Ugr Longwise Optics	21
Glare Indicator Ugr Parallel Optics	21

Κατανομή φωτός

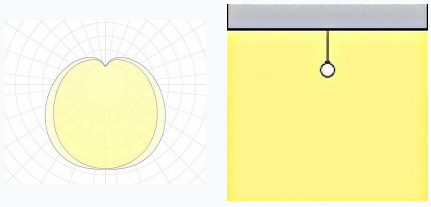

Χαρακτηριστικά ασφαλείας

IK	02
IP	20
Protection Class	Class III

Συνθήκες Λειτουργίας Θερμοκρασίας

Διάρκεια Ζωής	>60.000h L80B10@35°C
Λειτουργική Θερμοκρασία Περιβάλλοντος	-10...+45°C
Επίπεδο Λειτουργικής Υγρασίας	5...95%