# LEGATUS FERUS 55 SP



## Τεχνικά σχέδια

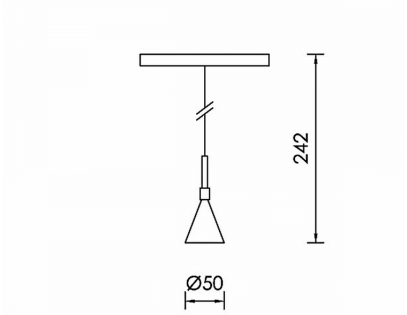


## Λεπτομέρειες Προϊόντος

CE LM80 LM79 TM21 REACH

Τύπος Πηγής Υψηλής Απόδοσης LED

### Γενικές πληροφορίες

| | |
|---|---|
| Περίβλημα | Ορείχαλκος |
| Κωδικός προϊόντος | LV0300CL004 |
| Οικογένεια προϊόντος | LEGATUS |
| Εξοπλισμός Ελέγχου | Ενσωματωμένο ECG |
| Ύψος | 242 mm |
| Διάμετρος | 50 mm |

### Ηλεκτρικά δεδομένα

| | |
|---|---|
| Κατανάλωση | 1,7 W |
| Απόδοση | 103.53 lm/W |
| Κυματισμός | 3 |
| Power Factor | 0.96 |
| Ονομαστική Τάση | 48 V |

### Έξοδος Φωτιστικού

| | |
|---|---|
| Τύποσ Δέσμης | UN |
| Δέσμη | 8º |
| Φωτεινή Ροή | 176 lm |
| CRI CCT | 940 |
| Glare Indicator Ugr Longwise Optics | 7 |
| Glare Indicator Ugr Parallel Optics | 7 |

### Κατανομή φωτός

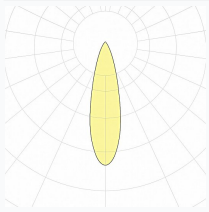

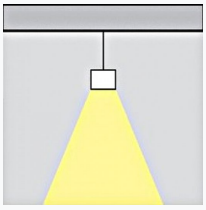

### Χαρακτηριστικά ασφαλείας

| | |
|---|---|
| IK | 05 |
| IP | 40 |
| Protection Class | Class III |

### Συνθήκες Λειτουργίας Θερμοκρασίας

| | |
|---|---|
| Διάρκεια Ζωής | >50.000h L80B10@35°C |
| Λειτουργική Θερμοκρασία Περιβάλλοντος | -10...+45°C |
| Επίπεδο Λειτουργικής Υγρασίας | 5...95% |