BENE 5F IN

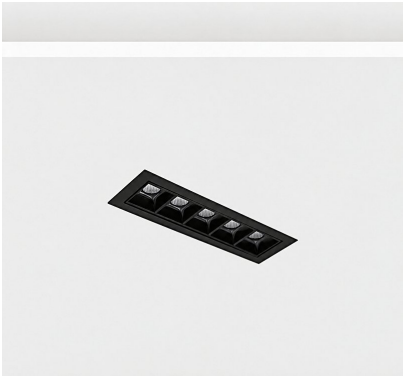

Τεχνικά σχέδια

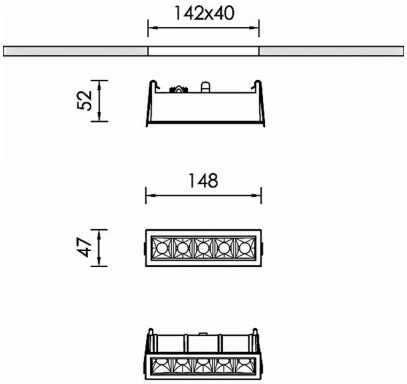

Λεπτομέρειες Προϊόντος

CE LM80 LM79 TM21 REACH

Τύπος Πηγής Γραμμικό LED

Γενικές πληροφορίες

Περίβλημα	Αλουμίνιο
Κωδικός προϊόντος	DL0065CL002ON
Οικογένεια προϊόντος	BENE
Διαχύτης	PMMA
Εξοπλισμός Ελέγχου	Απομακρυσμένο ECG
Επιλογές Ελέγχου Διαχείρισης	On-Off
Πλάτος	47 mm
Μήκος	148 mm
Ύψος	52 mm

Ηλεκτρικά δεδομένα

Κατανάλωση	7,6 W
Απόδοση	95.13 lm/W
Κυματισμός	3
Power Factor	0.96
Ονομαστική Τάση	15 V

Έξοδος Φωτιστικού

Τύποσ Δέσμης	N
Δέσμη	15º
Φωτεινή Ροή	723 lm
CRI CCT	930

Κατανομή φωτός

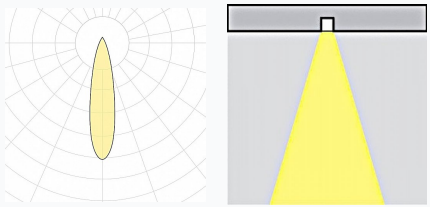

Χαρακτηριστικά ασφαλείας

IK	04
IP	20
Protection Class	Class III

Συνθήκες Λειτουργίας Θερμοκρασίας

Διάρκεια Ζωής	>60.000h L80B10@35°C
Λειτουργική Θερμοκρασία Περιβάλλοντος	-10...+45°C
Επίπεδο Λειτουργικής Υγρασίας	5...95%