SPOT BENE ROUND XL



Τεχνικά σχέδια

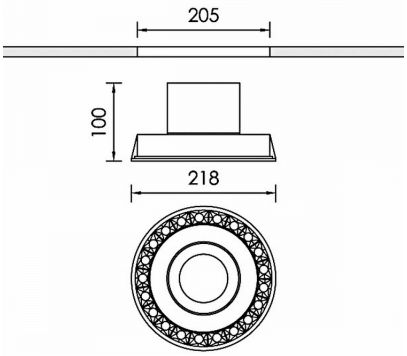

Λεπτομέρειες Προϊόντος

CE LM80 LM79 TM21 REACH

Τύπος Πηγής LED επί πλακέτας

Γενικές πληροφορίες

Περίβλημα	Αλουμίνιο
Κωδικός προϊόντος	DL0232CL001ON
Οικογένεια προϊόντος	BENE
Διαχύτης	PMMA
Εξοπλισμός Ελέγχου	Απομακρυσμένο ECG
Επιλογές Ελέγχου Διαχείρισης	On-Off
Ύψος	100 mm
Διάμετρος	218 mm

Ηλεκτρικά δεδομένα

Κατανάλωση	38 W
Απόδοση	92.11 lm/W
Κυματισμός	3
Power Factor	0.96

Έξοδος Φωτιστικού

Τύποσ Δέσμης	W
Δέσμη	48º
Φωτεινή Ροή	3500 lm
CRI CCT	940
Glare Indicator Ugr Longwise Optics	15
Glare Indicator Ugr Parallel Optics	15

Κατανομή φωτός

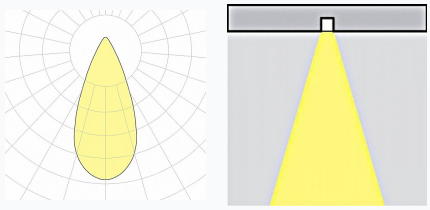

Χαρακτηριστικά ασφαλείας

IK	04
IP	40

Συνθήκες Λειτουργίας Θερμοκρασίας

Λειτουργική Θερμοκρασία Περιβάλλοντος	-10...+45°C
Επίπεδο Λειτουργικής Υγρασίας	5...95%