VATES 23 LED

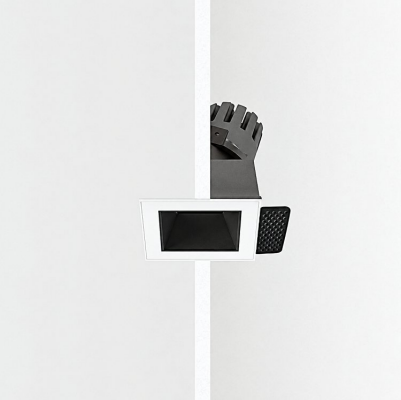

Τεχνικά σχέδια

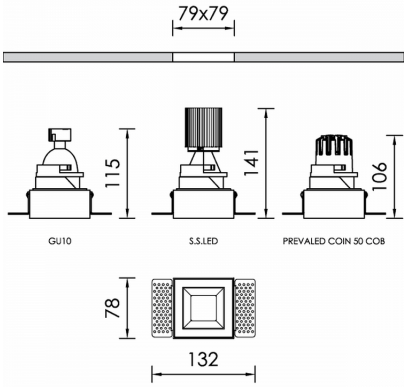

Λεπτομέρειες Προϊόντος

CE LM80 LM79 TM21 REACH

Τύπος Πηγής LED
επί πλακέτας

Γενικές πληροφορίες

Περίβλημα	Αλουμίνιο, Πλαστικό
Κωδικός προϊόντος	DL0588CL001ON
Οικογένεια προϊόντος	VATES
Διαχύτης	Κάτοπτρο
Επιλογές Ελέγχου Διαχείρισης	On-Off
Πλάτος	78 mm
Μήκος	78 mm
Ύψος	141 mm

Ηλεκτρικά δεδομένα

Κατανάλωση	10,9 W
Απόδοση	61.38 lm/W
Κυματισμός	3
Power Factor	0.96
Ονομαστική Τάση	34.6 V

Έξοδος Φωτιστικού

Τύποσ Δέσμης	W
Δέσμη	40º
Φωτεινή Ροή	669 lm
CRI CCT	940

Κατανομή φωτός

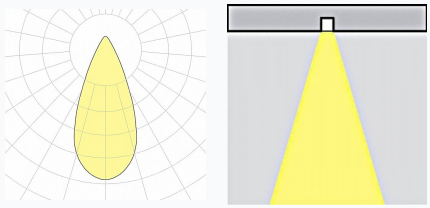

Χαρακτηριστικά ασφαλείας

IK	04
IP	20
Protection Class	Class III

Συνθήκες Λειτουργίας Θερμοκρασίας

Διάρκεια Ζωής	>60.000h L80B10@35°C
Λειτουργική Θερμοκρασία Περιβάλλοντος	-10...+45°C
Επίπεδο Λειτουργικής Υγρασίας	5...95%