STELLA 2 H.P.LED



Τεχνικά σχέδια

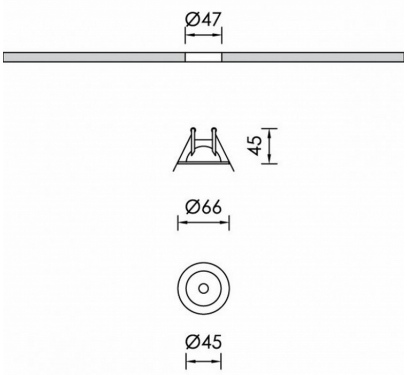

Λεπτομέρειες Προϊόντος

CE LM80 LM79 TM21 REACH

Τύπος Πηγής Υψηλής Απόδοσης LED

Γενικές πληροφορίες

Περίβλημα	Αλουμίνιο
Κωδικός προϊόντος	DL0679CL003DA
Οικογένεια προϊόντος	STELLA
Εξοπλισμός Ελέγχου	Απομακρυσμένο ECG
Επιλογές Ελέγχου Διαχείρισης	DALI2
Ύψος	45 mm
Διάμετρος	66 mm

Ηλεκτρικά δεδομένα

Κατανάλωση	1,1 W
Απόδοση	111.82 lm/W
Κυματισμός	3
Power Factor	0.96
Ονομαστική Τάση	3 V

Έξοδος Φωτιστικού

Τύποσ Δέσμης	NM
Δέσμη	25º
Φωτεινή Ροή	123 lm
CRI CCT	940
Glare Indicator Ugr Longwise Optics	17
Glare Indicator Ugr Parallel Optics	17

Κατανομή φωτός

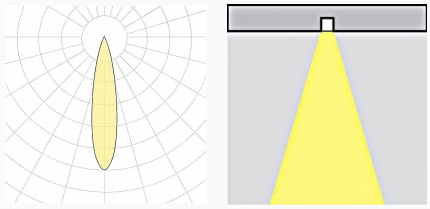

Χαρακτηριστικά ασφαλείας

IK	05
IP	20
Protection Class	Class III

Συνθήκες Λειτουργίας Θερμοκρασίας

Διάρκεια Ζωής	>60.000h L80B10@35°C
Λειτουργική Θερμοκρασία Περιβάλλοντος	-10...+45°C
Επίπεδο Λειτουργικής Υγρασίας	5...95%