STELLA 4 LED



Τεχνικά σχέδια

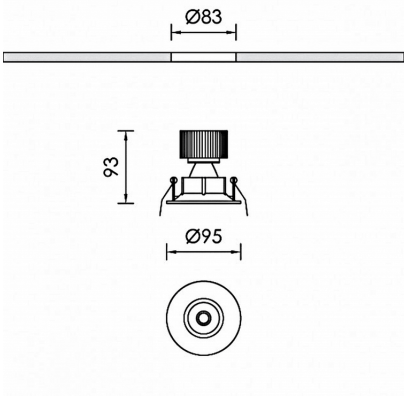

Λεπτομέρειες Προϊόντος

CE LM80 LM79 TM21 REACH

Τύπος Πηγής LED
επί πλακέτας

Γενικές πληροφορίες

Περίβλημα	Αλουμίνιο
Κωδικός προϊόντος	DL0842CL001DAC
Οικογένεια προϊόντος	STELLA
Εξοπλισμός Ελέγχου	Απομακρυσμένο ECG
Επιλογές Ελέγχου Διαχείρισης	DALI2
Επιλογές Ασύρματης Διαχείρισης	Casambi
Ύψος	93 mm
Διάμετρος	95 mm

Ηλεκτρικά δεδομένα

Κατανάλωση	9,2 W
Απόδοση	99.02 lm/W
Κυματισμός	3
Power Factor	0.96
Ονομαστική Τάση	34.6 V

Έξοδος Φωτιστικού

Τύποσ Δέσμης	ASY
Δέσμη	-
Φωτεινή Ροή	911 lm
CRI CCT	940
Glare Indicator Ugr Longwise Optics	27
Glare Indicator Ugr Parallel Optics	27

Κατανομή φωτός

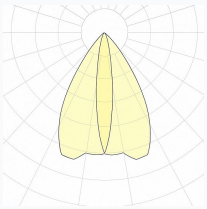

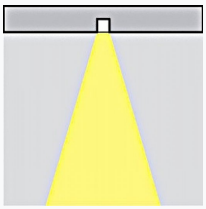

Χαρακτηριστικά ασφαλείας

IK	05
IP	40
Protection Class	Class III

Συνθήκες Λειτουργίας Θερμοκρασίας

Διάρκεια Ζωής	>60.000h L80B10@35°C
Λειτουργική Θερμοκρασία Περιβάλλοντος	-10...+45°C
Επίπεδο Λειτουργικής Υγρασίας	5...95%