# STELLA 7 LED



## Τεχνικά σχέδια

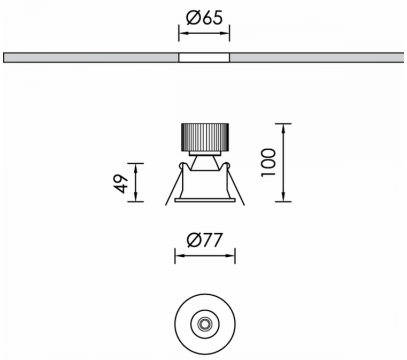


## Λεπτομέρειες Προϊόντος

CE LM80 LM79 TM21 REACH

Τύπος Πηγής LED
επί πλακέτας

### Γενικές πληροφορίες

| | |
|---|---|
| Περίβλημα | Αλουμίνιο |
| Κωδικός προϊόντος | DL1087CL001ON |
| Οικογένεια προϊόντος | STELLA |
| Διαχύτης | Διαφανές Γυαλί Ασφαλείας |
| Εξοπλισμός Ελέγχου | Απομακρυσμένο ECG |
| Επιλογές Ελέγχου Διαχείρισης | On-Off |
| Ύψος | 100 mm |
| Διάμετρος | 77 mm |

### Ηλεκτρικά δεδομένα

| | |
|---|---|
| Κατανάλωση | 10,9 W |
| Απόδοση | 93.03 lm/W |
| Κυματισμός | 3 |
| Power Factor | 0.96 |
| Ονομαστική Τάση | 34.6 V |

### Έξοδος Φωτιστικού

| | |
|---|---|
| Τύποσ Δέσμης | NM |
| Δέσμη | 28º |
| Φωτεινή Ροή | 1014 lm |
| CRI CCT | 930 |

### Κατανομή φωτός

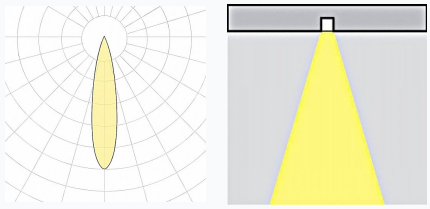

### Χαρακτηριστικά ασφαλείας

| | |
|---|---|
| IK | 05 |
| IP | 20 |
| Protection Class | Class III |

### Συνθήκες Λειτουργίας Θερμοκρασίας

| | |
|---|---|
| Διάρκεια Ζωής | >60.000h L80B10@35°C |
| Λειτουργική Θερμοκρασία Περιβάλλοντος | -10...+45°C |
| Επίπεδο Λειτουργικής Υγρασίας | 5...95% |