MAX MOBILIS 2 LED



Τεχνικά σχέδια

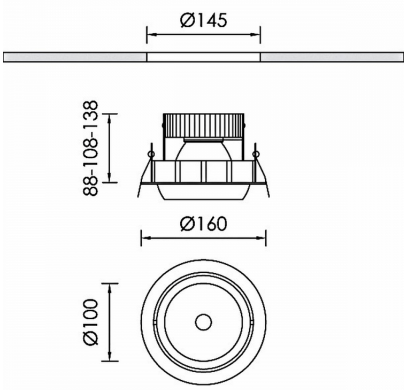

Λεπτομέρειες Προϊόντος

CE LM80 LM79 TM21 REACH

Τύπος Πηγής LED επί πλακέτας

Γενικές πληροφορίες

Περίβλημα	Αλουμίνιο
Κωδικός προϊόντος	DL2080CL001DAC
Οικογένεια προϊόντος	MAX MOBILIS
Διαχύτης	Διάφανο Πολυκαρμπονικό
Εξοπλισμός Ελέγχου	Απομακρυσμένο ECG
Επιλογές Ελέγχου Διαχείρισης	DALI2
Επιλογές Ασύρματης Διαχείρισης	Casambi
Ύψος	108 mm
Διάμετρος	160 mm

Ηλεκτρικά δεδομένα

Κατανάλωση	18,7 W
Απόδοση	107.17 lm/W
Κυματισμός	3
Power Factor	0.96
Ονομαστική Τάση	34.6 V

Έξοδος Φωτιστικού

Τύποσ Δέσμης	NM
Δέσμη	24º
Φωτεινή Ροή	2004 lm
CRI CCT	930
Glare Indicator Ugr Longwise Optics	15
Glare Indicator Ugr Parallel Optics	15

Κατανομή φωτός

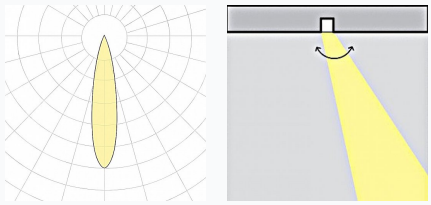

Χαρακτηριστικά ασφαλείας

IK	07
IP	20
Protection Class	Class III

Συνθήκες Λειτουργίας Θερμοκρασίας

Διάρκεια Ζωής	>60.000h L80B10@35°C
Λειτουργική Θερμοκρασία Περιβάλλοντος	-10...+45°C
Επίπεδο Λειτουργικής Υγρασίας	5...95%