NOVUS IN BOX 7x H.P.LED



Τεχνικά σχέδια

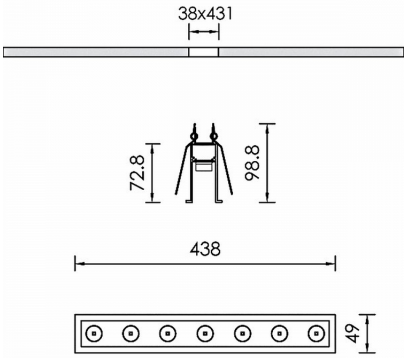

Λεπτομέρειες Προϊόντος

CE LM80 LM79 TM21 REACH

Τύπος Πηγής Υψηλής Απόδοσης LED

Γενικές πληροφορίες

Περίβλημα	Αλουμίνιο
Κωδικός προϊόντος	DL2973CL001ON
Οικογένεια προϊόντος	NOVUS
Εξοπλισμός Ελέγχου	Απομακρυσμένο ECG
Επιλογές Ελέγχου Διαχείρισης	On-Off
Πλάτος	49 mm
Μήκος	438 mm
Ύψος	98.8 mm

Ηλεκτρικά δεδομένα

Κατανάλωση	11,9 W
Απόδοση	87.73 lm/W
Κυματισμός	3
Power Factor	0.96
Ονομαστική Τάση	21 V

Έξοδος Φωτιστικού

Τύποσ Δέσμης	NM
Δέσμη	25º
Φωτεινή Ροή	1044 lm
CRI CCT	927
Glare Indicator Ugr Longwise Optics	13
Glare Indicator Ugr Parallel Optics	13

Κατανομή φωτός

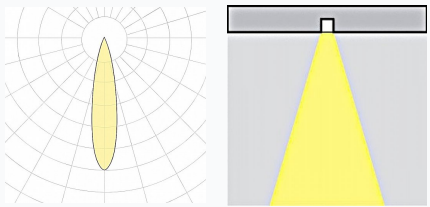

Χαρακτηριστικά ασφαλείας

IK	04
IP	20
Protection Class	Class III

Συνθήκες Λειτουργίας Θερμοκρασίας

Διάρκεια Ζωής	>60.000h L80B10@35°C
Λειτουργική Θερμοκρασία Περιβάλλοντος	-10...+45°C
Επίπεδο Λειτουργικής Υγρασίας	5...95%