STATUS 3F LED



Τεχνικά σχέδια

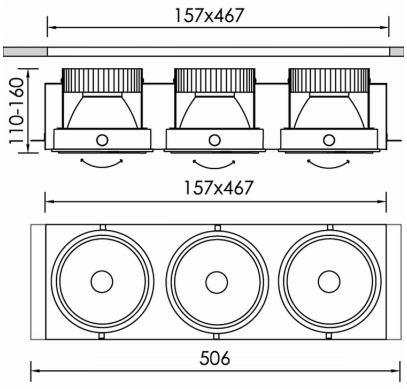

Λεπτομέρειες Προϊόντος

CE LM80 LM79 TM21 REACH

Τύπος Πηγής LED
επί πλακέτας

Γενικές πληροφορίες

Περίβλημα	Μέταλλο, Αλουμίνιο
Κωδικός προϊόντος	DL3144CL001DA
Οικογένεια προϊόντος	STATUS
Διαχύτης	Διάφανο Πολυκαρμπονικό
Εξοπλισμός Ελέγχου	Απομακρυσμένο ECG
Επιλογές Ελέγχου Διαχείρισης	DALI2
Πλάτος	157 mm
Μήκος	506 mm
Ύψος	160 mm

Ηλεκτρικά δεδομένα

Κατανάλωση	102,7 W
Απόδοση	114.4 lm/W
Κυματισμός	3
Power Factor	0.96
Ονομαστική Τάση	3x34,6 V

Έξοδος Φωτιστικού

Τύποσ Δέσμης	N
Δέσμη	15º
Φωτεινή Ροή	11749 lm
CRI CCT	940
Glare Indicator Ugr Longwise Optics	14
Glare Indicator Ugr Parallel Optics	14

Κατανομή φωτός

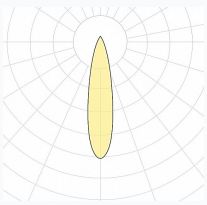

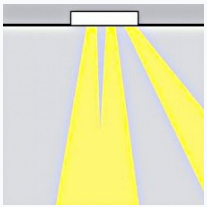

Χαρακτηριστικά ασφαλείας

IK	07
IP	20
Protection Class	Class III

Συνθήκες Λειτουργίας Θερμοκρασίας

Διάρκεια Ζωής	>60.000h L80B10@35°C
Λειτουργική Θερμοκρασία Περιβάλλοντος	-10...+45°C
Επίπεδο Λειτουργικής Υγρασίας	5...95%