STATUS 3F LED



Τεχνικά σχέδια

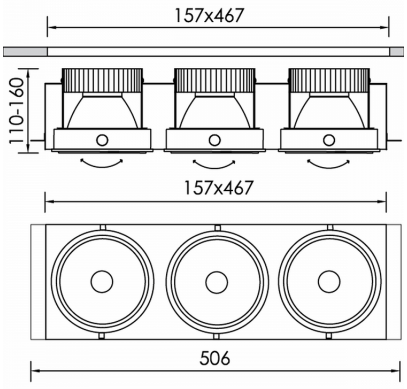

Λεπτομέρειες Προϊόντος

CE LM80 LM79 TM21 REACH

Τύπος Πηγής LED επί πλακέτας

Γενικές πληροφορίες

Περίβλημα	Μέταλλο, Αλουμίνιο
Κωδικός προϊόντος	DL3183CL002DA
Οικογένεια προϊόντος	STATUS
Εξοπλισμός Ελέγχου	Απομακρυσμένο ECG
Επιλογές Ελέγχου Διαχείρισης	DALI2
Πλάτος	157 mm
Μήκος	506 mm
Ύψος	160 mm

Ηλεκτρικά δεδομένα

Κατανάλωση	56,3 W
Απόδοση	113.55 lm/W
Κυματισμός	3
Power Factor	0.96
Ονομαστική Τάση	3x34,6 V

Έξοδος Φωτιστικού

Τύποσ Δέσμης	XW
Δέσμη	60º
Φωτεινή Ροή	6393 lm
CRI CCT	940
Glare Indicator Ugr Longwise Optics	15
Glare Indicator Ugr Parallel Optics	15

Κατανομή φωτός

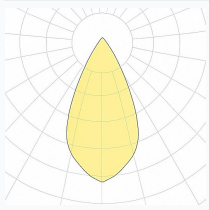

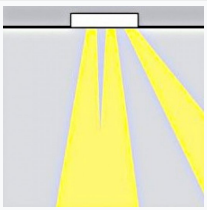

Χαρακτηριστικά ασφαλείας

IK	07
IP	20
Protection Class	Class III

Συνθήκες Λειτουργίας Θερμοκρασίας

Διάρκεια Ζωής	>60.000h L80B10@35°C
Λειτουργική Θερμοκρασία Περιβάλλοντος	-10...+45°C
Επίπεδο Λειτουργικής Υγρασίας	5...95%