TALUS M 3F LED



Τεχνικά σχέδια

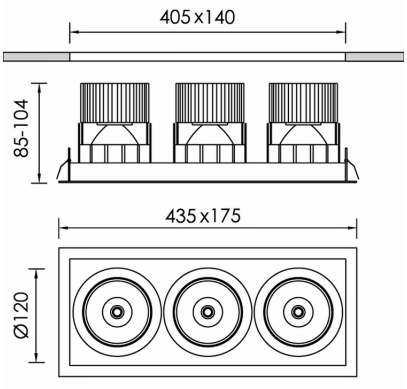

Λεπτομέρειες Προϊόντος

CE LM80 LM79 TM21 REACH

Τύπος Πηγής LED επί πλακέτας

Γενικές πληροφορίες

Περίβλημα	Μέταλλο
Κωδικός προϊόντος	DL4111CL003DA
Οικογένεια προϊόντος	TALUS
Διαχύτης	Διάφανο Πολυκαρμπονικό
Εξοπλισμός Ελέγχου	Απομακρυσμένο ECG
Επιλογές Ελέγχου Διαχείρισης	DALI2
Πλάτος	175 mm
Μήκος	435 mm
Ύψος	104 mm

Ηλεκτρικά δεδομένα

Κατανάλωση	93,3 W
Απόδοση	97.81 lm/W
Κυματισμός	3
Power Factor	0.96
Ονομαστική Τάση	3x34,6 V

Έξοδος Φωτιστικού

Τύποσ Δέσμης	XW
Δέσμη	60º
Φωτεινή Ροή	9126 lm
CRI CCT	930
Glare Indicator Ugr Longwise Optics	19
Glare Indicator Ugr Parallel Optics	18

Κατανομή φωτός

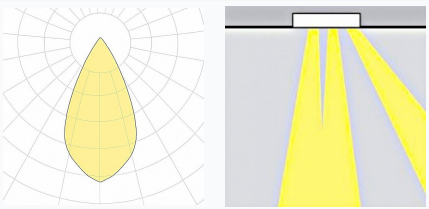

Χαρακτηριστικά ασφαλείας

IK	05
IP	20
Protection Class	Class III

Συνθήκες Λειτουργίας Θερμοκρασίας

Διάρκεια Ζωής	>60.000h L80B10@35°C
Λειτουργική Θερμοκρασία Περιβάλλοντος	-10...+45°C
Επίπεδο Λειτουργικής Υγρασίας	5...95%