TALUS 2F LED



Τεχνικά σχέδια

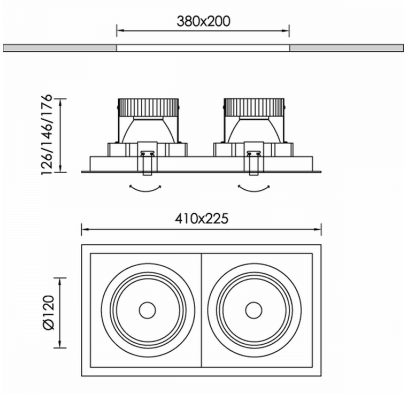

Λεπτομέρειες Προϊόντος

CE LM80 LM79 TM21 REACH

Τύπος Πηγής LED επί πλακέτας

Γενικές πληροφορίες

Περίβλημα	Μέταλλο
Κωδικός προϊόντος	DL4354CL007DAC
Οικογένεια προϊόντος	TALUS
Διαχύτης	Διάφανο Πολυκαρμπονικό
Εξοπλισμός Ελέγχου	Απομακρυσμένο ECG
Επιλογές Ελέγχου Διαχείρισης	DALI2
Επιλογές Ασύρματης Διαχείρισης	Casambi
Πλάτος	225 mm
Μήκος	410 mm
Ύψος	176 mm

Ηλεκτρικά δεδομένα

Κατανάλωση	93,3 W
Απόδοση	107.85 lm/W
Κυματισμός	3
Power Factor	0.96
Ονομαστική Τάση	2x34.6 V

Έξοδος Φωτιστικού

Τύποσ Δέσμης	N
Δέσμη	15º
Φωτεινή Ροή	10062 lm
CRI CCT	940
Glare Indicator Ugr Longwise Optics	15
Glare Indicator Ugr Parallel Optics	14

Κατανομή φωτός

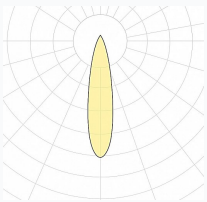

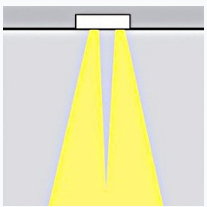

Χαρακτηριστικά ασφαλείας

IK	07
IP	20
Protection Class	Class III

Συνθήκες Λειτουργίας Θερμοκρασίας

Διάρκεια Ζωής	>60.000h L80B10@35°C
Λειτουργική Θερμοκρασία Περιβάλλοντος	-10...+45°C
Επίπεδο Λειτουργικής Υγρασίας	5...95%