MINOR S 3F LED



Τεχνικά σχέδια

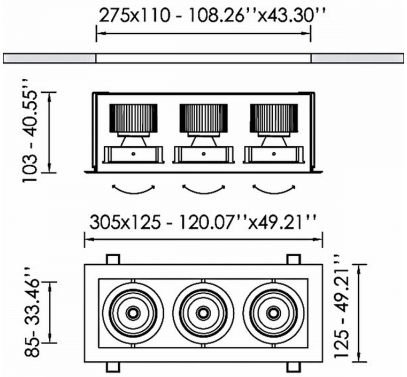

Λεπτομέρειες Προϊόντος

CE LM80 LM79 TM21 REACH

Τύπος Πηγής LED επί πλακέτας

Γενικές πληροφορίες

Περίβλημα	Μέταλλο
Κωδικός προϊόντος	DL4485CL003DAC
Οικογένεια προϊόντος	MINOR
Διαχύτης	Διαφανές Γυαλί Ασφαλείας
Εξοπλισμός Ελέγχου	Απομακρυσμένο ECG
Επιλογές Ελέγχου Διαχείρισης	DALI2
Επιλογές Ασύρματης Διαχείρισης	Casambi
Πλάτος	125 mm
Μήκος	305 mm
Ύψος	103 mm

Ηλεκτρικά δεδομένα

Κατανάλωση	27,6 W
Απόδοση	102.07 lm/W
Κυματισμός	3
Power Factor	0.96
Ονομαστική Τάση	3x34.6 V

Έξοδος Φωτιστικού

Τύποσ Δέσμης	M
Δέσμη	36º
Φωτεινή Ροή	2817 lm
CRI CCT	930
Glare Indicator Ugr Longwise Optics	16
Glare Indicator Ugr Parallel Optics	16

Κατανομή φωτός

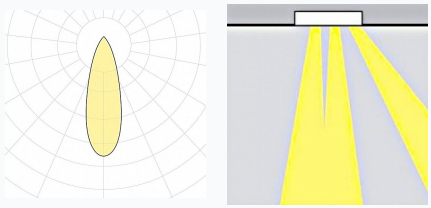

Χαρακτηριστικά ασφαλείας

IK	05
IP	20
Protection Class	Class III

Συνθήκες Λειτουργίας Θερμοκρασίας

Διάρκεια Ζωής	>60.000h L80B10@35°C
Λειτουργική Θερμοκρασία Περιβάλλοντος	-10...+45°C
Επίπεδο Λειτουργικής Υγρασίας	5...95%