# MINOR S 3F LED



## Τεχνικά σχέδια

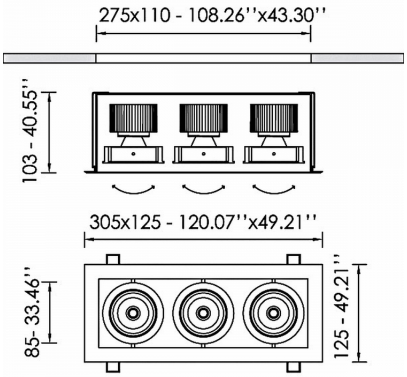


## Λεπτομέρειες Προϊόντος

CE LM80 LM79 TM21 REACH

Τύπος Πηγής LED επί πλακέτας

### Γενικές πληροφορίες

| | |
|---|---|
| Περίβλημα | Μέταλλο |
| Κωδικός προϊόντος | DL4492CL001ON |
| Οικογένεια προϊόντος | MINOR |
| Διαχύτης | Διαφανές Γυαλί Ασφαλείας |
| Επιλογές Ελέγχου Διαχείρισης | On-Off |
| Πλάτος | 125 mm |
| Μήκος | 305 mm |
| Ύψος | 103 mm |

### Ηλεκτρικά δεδομένα

| | |
|---|---|
| Κατανάλωση | 27,6 W |
| Απόδοση | 107.72 lm/W |
| Κυματισμός | 3 |
| Power Factor | 0.96 |
| Ονομαστική Τάση | 3x34.6 V |

### Έξοδος Φωτιστικού

| | |
|---|---|
| Τύποσ Δέσμης | M |
| Δέσμη | 36º |
| Φωτεινή Ροή | 2973 lm |
| CRI CCT | 940 |
| Glare Indicator Ugr Longwise Optics | 17 |
| Glare Indicator Ugr Parallel Optics | 16 |

### Κατανομή φωτός

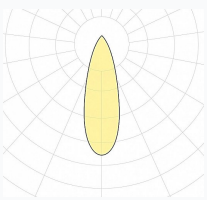

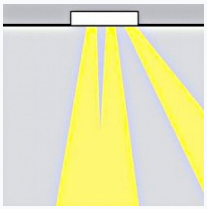

### Χαρακτηριστικά ασφαλείας

| | |
|---|---|
| IK | 05 |
| IP | 20 |
| Protection Class | Class III |

### Συνθήκες Λειτουργίας Θερμοκρασίας

| | |
|---|---|
| Διάρκεια Ζωής | >60.000h L80B10@35°C |
| Λειτουργική Θερμοκρασία Περιβάλλοντος | -10...+45°C |
| Επίπεδο Λειτουργικής Υγρασίας | 5...95% |