# PENDO M 8R LED

## Λεπτομέρειες Προϊόντος

CE LM80 LM79 TM21 REACH

Τύπος Πηγής LED επί πλακέτας



### Τεχνικά σχέδια

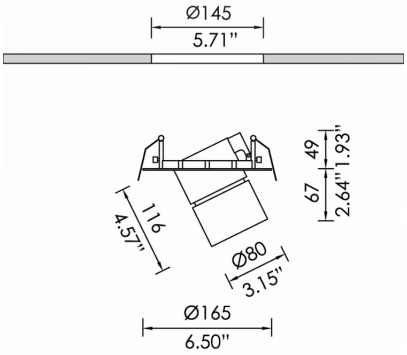


### Γενικές πληροφορίες

| | |
|---|---|
| Περίβλημα | Αλουμίνιο |
| Κωδικός προϊόντος | DL4808CL002ON |
| Οικογένεια προϊόντος | PENDO |
| Διαχύτης | Διάφανο Πολυκαρμπονικό |
| Εξοπλισμός Ελέγχου | Ενσωματωμένο ECG |
| Επιλογές Ελέγχου Διαχείρισης | On-Off |
| Ύψος | 116 mm |
| Διάμετρος | 80 mm |

### Ηλεκτρικά δεδομένα

| | |
|---|---|
| Κατανάλωση | 18,7 W |
| Απόδοση | 108.45 lm/W |
| Κυματισμός | 3 |
| Power Factor | 0.96 |
| Ονομαστική Τάση | 34.6 V |

### Έξοδος Φωτιστικού

| | |
|---|---|
| Τύποσ Δέσμης | N |
| Δέσμη | 18º |
| Φωτεινή Ροή | 2028 lm |
| CRI CCT | 930 |
| Glare Indicator Ugr Longwise Optics | 15 |
| Glare Indicator Ugr Parallel Optics | 15 |

### Κατανομή φωτός

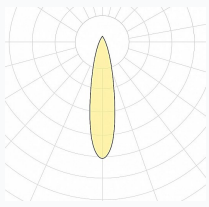

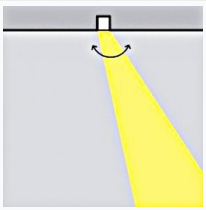

### Χαρακτηριστικά ασφαλείας

| | |
|---|---|
| IK | 07 |
| IP | 20 |
| Protection Class | Class III |

### Συνθήκες Λειτουργίας Θερμοκρασίας

| | |
|---|---|
| Διάρκεια Ζωής | >60.000h L80B10@35°C |
| Λειτουργική Θερμοκρασία Περιβάλλοντος | -10...+45°C |
| Επίπεδο Λειτουργικής Υγρασίας | 5...95% |