ANULUS 2F LED



Τεχνικά σχέδια

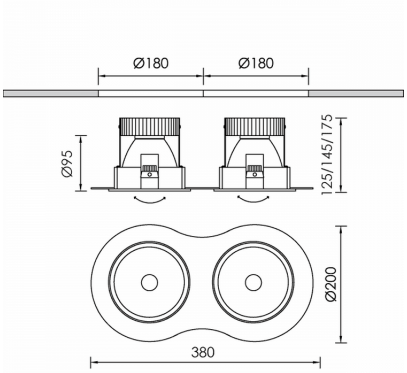

Λεπτομέρειες Προϊόντος

CE LM80 LM79 TM21 REACH

Τύπος Πηγής LED επί πλακέτας

Γενικές πληροφορίες

Περίβλημα	Μέταλλο
Κωδικός προϊόντος	DL4943CL006DAC
Οικογένεια προϊόντος	ANULUS
Διαχύτης	Διαφανές Γυαλί Ασφαλείας
Εξοπλισμός Ελέγχου	Απομακρυσμένο ECG
Επιλογές Ελέγχου Διαχείρισης	DALI2
Επιλογές Ασύρματης Διαχείρισης	Casambi
Πλάτος	200 mm
Μήκος	380 mm
Ύψος	175 mm

Ηλεκτρικά δεδομένα

Κατανάλωση	68,4 W
Απόδοση	109.25 lm/W
Κυματισμός	3
Power Factor	0.96
Ονομαστική Τάση	2x34.6 V

Έξοδος Φωτιστικού

Τύποσ Δέσμης	M
Δέσμη	36º
Φωτεινή Ροή	7473 lm
CRI CCT	930
Glare Indicator Ugr Longwise Optics	18
Glare Indicator Ugr Parallel Optics	17

Κατανομή φωτός

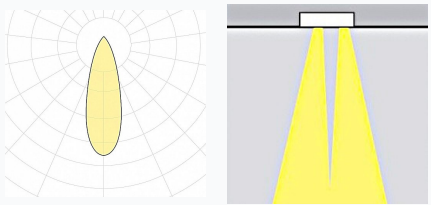

Χαρακτηριστικά ασφαλείας

IK	05
IP	20
Protection Class	Class III

Συνθήκες Λειτουργίας Θερμοκρασίας

Διάρκεια Ζωής	>60.000h L80B10@35°C
Λειτουργική Θερμοκρασία Περιβάλλοντος	-10...+45°C
Επίπεδο Λειτουργικής Υγρασίας	5...95%