ULNA 2F

Λεπτομέρειες Προϊόντος

CE LM80 LM79 TM21 REACH

Τύπος Πηγής LED
επί πλακέτας



Τεχνικά σχέδια

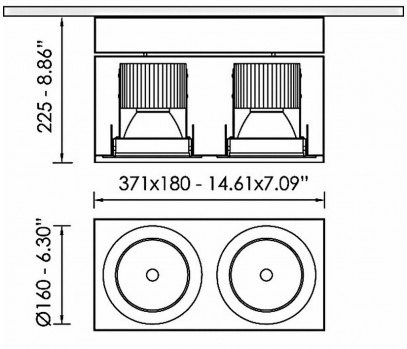

Γενικές πληροφορίες

Περίβλημα	Μέταλλο
Κωδικός προϊόντος	CM0530CL001DAC
Οικογένεια προϊόντος	ULNA
Διαχύτης	Διαφανές Γυαλί Ασφαλείας
Εξοπλισμός Ελέγχου	Ενσωματωμένο ECG
Επιλογές Ελέγχου Διαχείρισης	DALI2
Επιλογές Ασύρματης Διαχείρισης	Casambi
Πλάτος	180 mm
Μήκος	371 mm
Ύψος	225 mm

Ηλεκτρικά δεδομένα

Κατανάλωση	25,6 W
Απόδοση	119.69 lm/W
Κυματισμός	3
Power Factor	0.96
Ονομαστική Τάση	230 V

Έξοδος Φωτιστικού

Τύποσ Δέσμης	XW
Δέσμη	60º
Φωτεινή Ροή	3064 lm
CRI CCT	940

Κατανομή φωτός

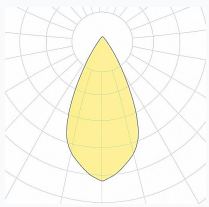

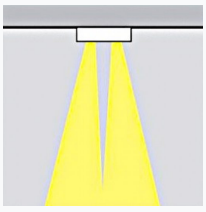

Χαρακτηριστικά ασφαλείας

IK	07
IP	20
Protection Class	Class I

Συνθήκες Λειτουργίας Θερμοκρασίας

Διάρκεια Ζωής	>60.000h L80B10@35°C
Λειτουργική Θερμοκρασία Περιβάλλοντος	-10...+45°C
Επίπεδο Λειτουργικής Υγρασίας	5...95%