XTS

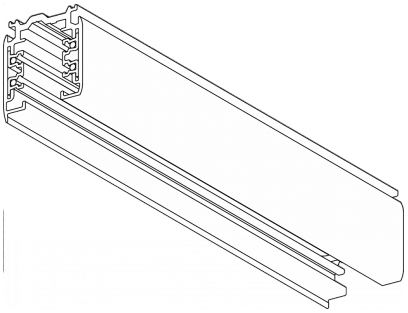

Τεχνικά σχέδια

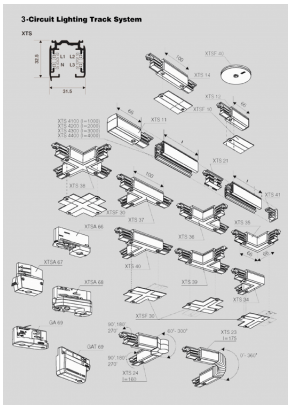

Λεπτομέρειες Προϊόντος

Γενικές πληροφορίες

Περίβλημα	Αλουμίνιο
Κωδικός προϊόντος	TRK0011CL001
Οικογένεια προϊόντος	Ράγες Τριφασικά Συστήματα Ράγας
Διαχύτης	—
Εξοπλισμός Ελέγχου	—
Πλάτος	31.5 mm
Μήκος	3000 mm
Ύψος	32.5 mm

Ηλεκτρικά δεδομένα

Ονομαστική Τάση	400 V

Έξοδος Φωτιστικού

Κατανομή φωτός

Χαρακτηριστικά ασφαλείας

IP	20

Συνθήκες Λειτουργίας Θερμοκρασίας