SP 4L

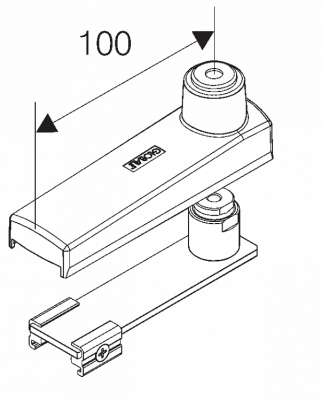

Λεπτομέρειες Προϊόντος

Γενικές πληροφορίες

Περίβλημα	—
Κωδικός προϊόντος	TAC0104
Οικογένεια προϊόντος	Εξαρτήματα Τριφασικά Συστήματα Ράγας
Διαχύτης	—
Εξοπλισμός Ελέγχου	—

Ηλεκτρικά δεδομένα

Έξοδος Φωτιστικού

Κατανομή φωτός

Χαρακτηριστικά ασφαλείας

Συνθήκες Λειτουργίας Θερμοκρασίας