# GAT 69

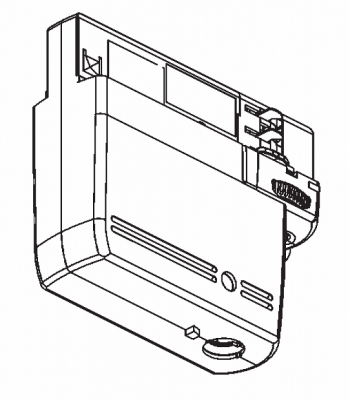

## Λεπτομέρειες Προϊόντος

### Γενικές πληροφορίες

| | |
|---|---|
| Περίβλημα | — |
| Κωδικός προϊόντος | TAC0097CL001 |
| Οικογένεια προϊόντος | Εξαρτήματα Τριφασικά Συστήματα Ράγας |
| Διαχύτης | — |
| Εξοπλισμός Ελέγχου | — |

### Ηλεκτρικά δεδομένα

### Έξοδος Φωτιστικού

### Κατανομή φωτός

### Χαρακτηριστικά ασφαλείας

### Συνθήκες Λειτουργίας Θερμοκρασίας