BENE 5F IN

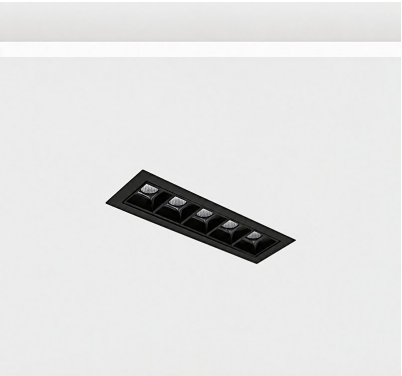

Τεχνικά σχέδια

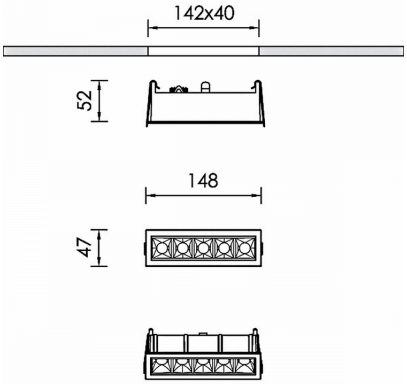

Λεπτομέρειες Προϊόντος

CE LM80 LM79 TM21 REACH

Τύπος Πηγής
Γραμμικό LED

Γενικές πληροφορίες

Περίβλημα	Αλουμίνιο
Κωδικός προϊόντος	DL6448CL002DA
Οικογένεια προϊόντος	BENE
Διαχύτης	PMMA
Εξοπλισμός Ελέγχου	Απομακρυσμένο ECG
Επιλογές Ελέγχου Διαχείρισης	DALI2
Πλάτος	47 mm
Μήκος	148 mm
Ύψος	52 mm

Ηλεκτρικά δεδομένα

Κατανάλωση	7,6 W
Απόδοση	98.03 lm/W
Κυματισμός	3
Power Factor	0.96
Ονομαστική Τάση	15 V

Έξοδος Φωτιστικού

Τύποσ Δέσμης	M
Δέσμη	30º
Φωτεινή Ροή	745 lm
CRI CCT	935
Glare Indicator Ugr Longwise Optics	8
Glare Indicator Ugr Parallel Optics	7

Κατανομή φωτός

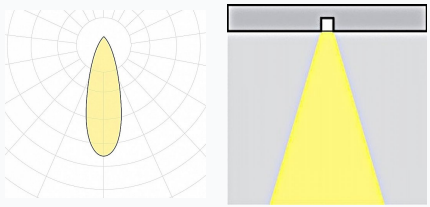

Χαρακτηριστικά ασφαλείας

IK	04
IP	20
Protection Class	Class III

Συνθήκες Λειτουργίας Θερμοκρασίας

Διάρκεια Ζωής	>60.000h L80B10@35°C
Λειτουργική Θερμοκρασία Περιβάλλοντος	-10...+45°C
Επίπεδο Λειτουργικής Υγρασίας	5...95%