MAX ARTUS SQUARE LED



Τεχνικά σχέδια

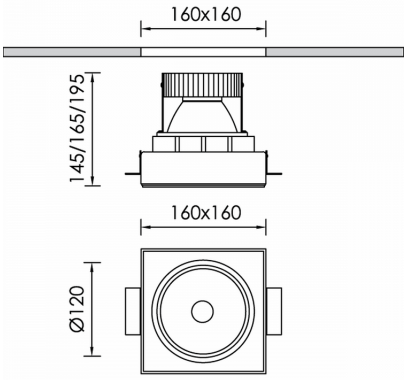

Λεπτομέρειες Προϊόντος

CE LM80 LM79 TM21 REACH

Τύπος Πηγής LED
επί πλακέτας

Γενικές πληροφορίες

Περίβλημα	Αλουμίνιο
Κωδικός προϊόντος	DL6795CL001ON
Οικογένεια προϊόντος	ARTUS
Εξοπλισμός Ελέγχου	Απομακρυσμένο ECG
Επιλογές Ελέγχου Διαχείρισης	On-Off
Πλάτος	160 mm
Μήκος	160 mm
Ύψος	195 mm

Ηλεκτρικά δεδομένα

Κατανάλωση	34,2 W
Απόδοση	110.58 lm/W
Κυματισμός	3
Power Factor	0.96
Ονομαστική Τάση	34.6 V

Έξοδος Φωτιστικού

Τύποσ Δέσμης	XW
Δέσμη	60º
Φωτεινή Ροή	3782 lm
CRI CCT	935

Κατανομή φωτός



Χαρακτηριστικά ασφαλείας

IK	05
IP	20
Protection Class	Class III

Συνθήκες Λειτουργίας Θερμοκρασίας

Διάρκεια Ζωής	>60.000h L80B10@35°C
Λειτουργική Θερμοκρασία Περιβάλλοντος	-10...+45°C
Επίπεδο Λειτουργικής Υγρασίας	5...95%