MAX MOBILIS 3 U LED



Τεχνικά σχέδια

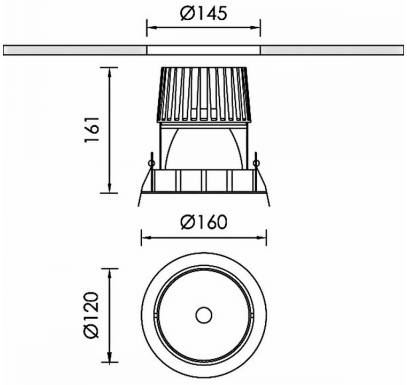

Λεπτομέρειες Προϊόντος

CE LM80 LM79 TM21 REACH

Τύπος Πηγής LED επί πλακέτας

Γενικές πληροφορίες

Περίβλημα	Αλουμίνιο
Κωδικός προϊόντος	DL6880CL003ON
Οικογένεια προϊόντος	MAX MOBILIS
Διαχύτης	Διάφανο Πολυκαρμπονικό
Εξοπλισμός Ελέγχου	Απομακρυσμένο ECG
Επιλογές Ελέγχου Διαχείρισης	On-Off
Ύψος	161 mm
Διάμετρος	160 mm

Ηλεκτρικά δεδομένα

Κατανάλωση	26,8 W
Απόδοση	103.69 lm/W
Κυματισμός	3
Power Factor	0.96
Ονομαστική Τάση	34.6 V

Έξοδος Φωτιστικού

Τύποσ Δέσμης	N
Δέσμη	18º
Φωτεινή Ροή	2779 lm
CRI CCT	935
Glare Indicator Ugr Longwise Optics	16
Glare Indicator Ugr Parallel Optics	16

Κατανομή φωτός

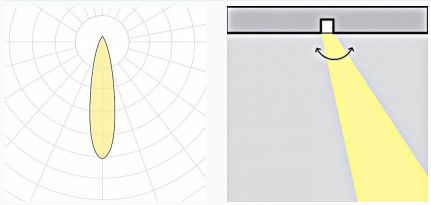

Χαρακτηριστικά ασφαλείας

IK	04
IP	20
Protection Class	Class III

Συνθήκες Λειτουργίας Θερμοκρασίας

Διάρκεια Ζωής	>60.000h L80B10@35°C
Λειτουργική Θερμοκρασία Περιβάλλοντος	-10...+45°C
Επίπεδο Λειτουργικής Υγρασίας	5...95%