NOVUS IN BOX 2x H.P.LED



Τεχνικά σχέδια

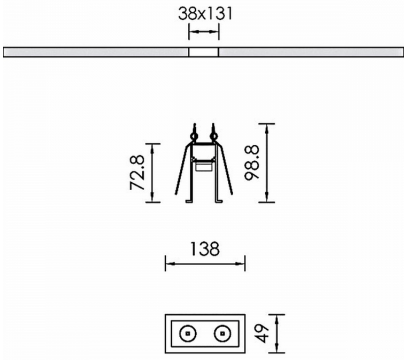

Λεπτομέρειες Προϊόντος

CE LM80 LM79 TM21 REACH

Τύπος Πηγής Υψηλής Απόδοσης LED

Γενικές πληροφορίες

Περίβλημα	Αλουμίνιο
Κωδικός προϊόντος	DL7416CL002DAC
Οικογένεια προϊόντος	NOVUS
Εξοπλισμός Ελέγχου	Απομακρυσμένο ECG
Επιλογές Ελέγχου Διαχείρισης	DALI2
Επιλογές Ασύρματης Διαχείρισης	Casambi
Πλάτος	49 mm
Μήκος	138 mm
Ύψος	98.8 mm

Ηλεκτρικά δεδομένα

Κατανάλωση	3,3 W
Απόδοση	96.36 lm/W
Κυματισμός	3
Power Factor	0.96
Ονομαστική Τάση	6 V

Έξοδος Φωτιστικού

Τύποσ Δέσμης	ASY
Δέσμη	-
Φωτεινή Ροή	318 lm
CRI CCT	935
Glare Indicator Ugr Longwise Optics	15
Glare Indicator Ugr Parallel Optics	22

Κατανομή φωτός

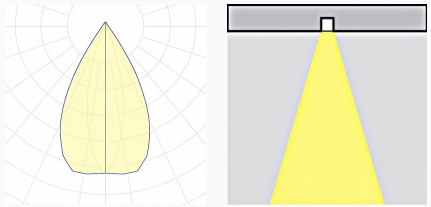

Χαρακτηριστικά ασφαλείας

IK	04
IP	20
Protection Class	Class III

Συνθήκες Λειτουργίας Θερμοκρασίας

Διάρκεια Ζωής	>60.000h L80B10@35°C
Λειτουργική Θερμοκρασία Περιβάλλοντος	-10...+45°C
Επίπεδο Λειτουργικής Υγρασίας	5...95%