# SINUS 4



## Τεχνικά σχέδια

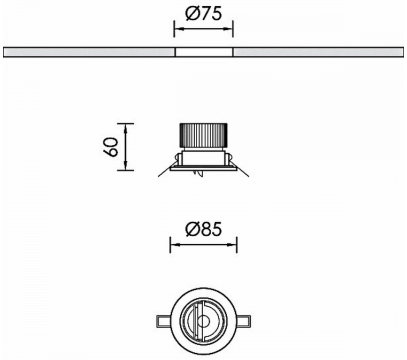


## Λεπτομέρειες Προϊόντος

CE LM80 LM79 TM21 REACH

Τύπος Πηγής LED
επί πλακέτας

### Γενικές πληροφορίες

| | |
|---|---|
| Περίβλημα | Αλουμίνιο |
| Κωδικός προϊόντος | DL7684CL001DAC |
| Οικογένεια προϊόντος | SINUS |
| Εξοπλισμός Ελέγχου | Απομακρυσμένο ECG |
| Επιλογές Ελέγχου Διαχείρισης | DALI2 |
| Επιλογές Ασύρματης Διαχείρισης | Casambi |
| Ύψος | 60 mm |
| Διάμετρος | 85 mm |

### Ηλεκτρικά δεδομένα

| | |
|---|---|
| Κατανάλωση | 6 W |
| Απόδοση | 115 lm/W |
| Κυματισμός | 3 |
| Power Factor | 0.96 |
| Ονομαστική Τάση | 34.6 V |

### Έξοδος Φωτιστικού

| | |
|---|---|
| Τύποσ Δέσμης | ASY |
| Δέσμη | - |
| Φωτεινή Ροή | 690 lm |
| CRI CCT | 935 |

### Κατανομή φωτός

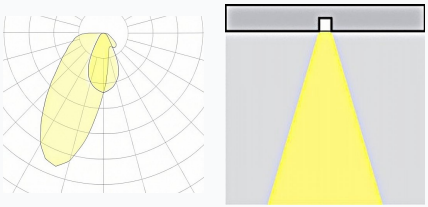

### Χαρακτηριστικά ασφαλείας

| | |
|---|---|
| IK | 05 |
| IP | 20 |
| Protection Class | Class III |

### Συνθήκες Λειτουργίας Θερμοκρασίας

| | |
|---|---|
| Διάρκεια Ζωής | >60.000h L80B10@35°C |
| Λειτουργική Θερμοκρασία Περιβάλλοντος | -10...+45°C |
| Επίπεδο Λειτουργικής Υγρασίας | 5...95% |