PLANUS 2 LED



Τεχνικά σχέδια

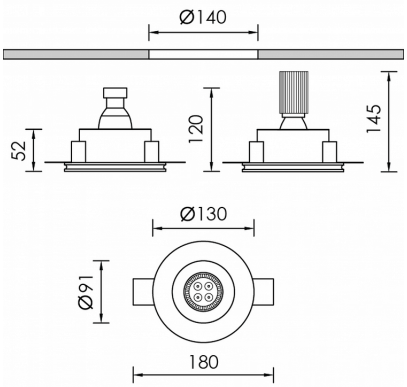

Λεπτομέρειες Προϊόντος

CE LM80 LM79 TM21 REACH

Τύπος Πηγής LED
επί πλακέτας

Γενικές πληροφορίες

Περίβλημα	Γύψος
Κωδικός προϊόντος	DL8707ON
Οικογένεια προϊόντος	PLANUS
Επιλογές Ελέγχου Διαχείρισης	On-Off
Ύψος	145 mm
Διάμετρος	130 mm

Ηλεκτρικά δεδομένα

Κατανάλωση	10 W
Απόδοση	103.7 lm/W
Κυματισμός	3
Power Factor	0.96
Ονομαστική Τάση	34.6 V

Έξοδος Φωτιστικού

Τύποσ Δέσμης	NM
Δέσμη	24º
Φωτεινή Ροή	1037 lm
CRI CCT	935
Glare Indicator Ugr Longwise Optics	18
Glare Indicator Ugr Parallel Optics	18

Κατανομή φωτός

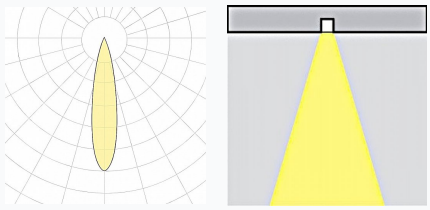

Χαρακτηριστικά ασφαλείας

IK	03
IP	20
Protection Class	Class III

Συνθήκες Λειτουργίας Θερμοκρασίας

Διάρκεια Ζωής	>60.000h L80B10@35°C
Λειτουργική Θερμοκρασία Περιβάλλοντος	-10...+45°C
Επίπεδο Λειτουργικής Υγρασίας	5...95%