RITUS 60 MOB IP65 TRIMLESS



Τεχνικά σχέδια

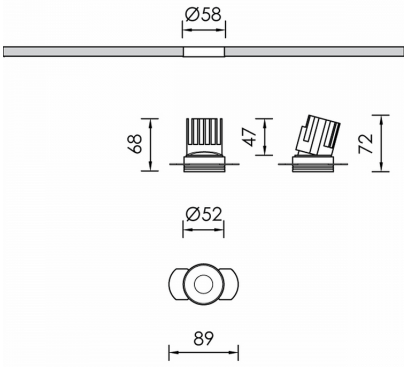

Λεπτομέρειες Προϊόντος

CE LM80 LM79 TM21 REACH

Τύπος Πηγής LED επί πλακέτας

Γενικές πληροφορίες

Περίβλημα	Αλουμίνιο
Κωδικός προϊόντος	DL8908CL001ON
Οικογένεια προϊόντος	RITUS
Εξοπλισμός Ελέγχου	Απομακρυσμένο ECG
Επιλογές Ελέγχου Διαχείρισης	On-Off
Ύψος	72 mm
Διάμετρος	52 mm

Ηλεκτρικά δεδομένα

Κατανάλωση	6 W
Απόδοση	100 lm/W
Ονομαστική Τάση	230 V

Έξοδος Φωτιστικού

Τύποσ Δέσμης	N
Δέσμη	24º
Φωτεινή Ροή	600 lm
CRI CCT	935

Κατανομή φωτός

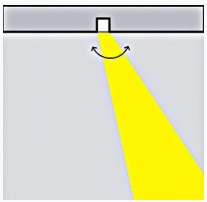

Χαρακτηριστικά ασφαλείας

IK	04
IP	65

Συνθήκες Λειτουργίας Θερμοκρασίας