RITUS 70 ASYMMETRIC



Τεχνικά σχέδια

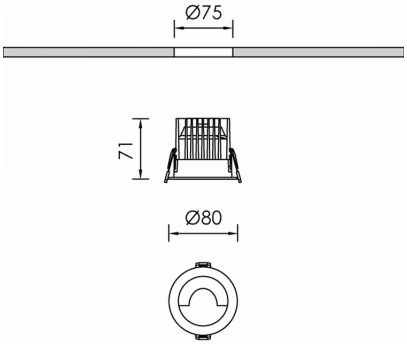

Λεπτομέρειες Προϊόντος

CE

Τύπος Πηγής LED επί πλακέτας

Γενικές πληροφορίες

Περίβλημα	Αλουμίνιο
Κωδικός προϊόντος	DL9115CL002DAC
Οικογένεια προϊόντος	RITUS
Εξοπλισμός Ελέγχου	Απομακρυσμένο ECG
Επιλογές Ελέγχου Διαχείρισης	DALI2
Επιλογές Ασύρματης Διαχείρισης	Casambi
Ύψος	71 mm
Διάμετρος	80 mm

Ηλεκτρικά δεδομένα

Κατανάλωση	10 W
Απόδοση	49.2 lm/W
Ονομαστική Τάση	230 V

Έξοδος Φωτιστικού

Φωτεινή Ροή	492 lm
CRI CCT	935

Κατανομή φωτός

Χαρακτηριστικά ασφαλείας

IK	04
IP	54

Συνθήκες Λειτουργίας Θερμοκρασίας