# COMIS 14 RING DOWN



## Τεχνικά σχέδια

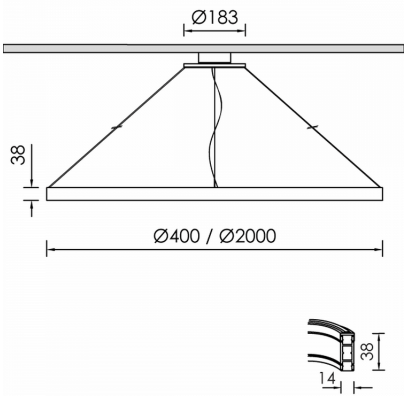


## Λεπτομέρειες Προϊόντος

CE LM80 LM79 TM21 REACH

Τύπος Πηγής Γραμμικό LED

### Γενικές πληροφορίες

| | |
|---|---|
| Περίβλημα | Αλουμίνιο |
| Κωδικός προϊόντος | PRS2007CL143DA |
| Οικογένεια προϊόντος | COMIS |
| Εξοπλισμός Ελέγχου | Απομακρυσμένο ECG |
| Επιλογές Ελέγχου Διαχείρισης | DALI2 |
| Ύψος | 38 mm |
| Διάμετρος | 2000 mm |

### Ηλεκτρικά δεδομένα

| | |
|---|---|
| Κατανάλωση | 65.97 W |
| Απόδοση | 51.61 lm/W |
| Κυματισμός | 3 |
| Power Factor | 0.96 |
| Ονομαστική Τάση | 230 V |

### Έξοδος Φωτιστικού

| | |
|---|---|
| Τύποσ Δέσμης | VW |
| Δέσμη | 110º |
| Φωτεινή Ροή | 3405 lm |
| CRI CCT | 940 |

### Κατανομή φωτός

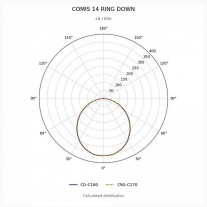


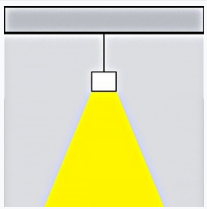

### Χαρακτηριστικά ασφαλείας

| | |
|---|---|
| IK | 05 |
| IP | 65 |

### Συνθήκες Λειτουργίας Θερμοκρασίας

| | |
|---|---|
| Λειτουργική Θερμοκρασία Περιβάλλοντος | -10...+45°C |
| Επίπεδο Λειτουργικής Υγρασίας | 5...95% |