TERES 1 BRASS LED

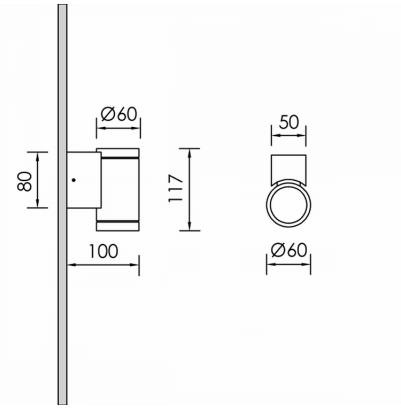

Τεχνικά σχέδια

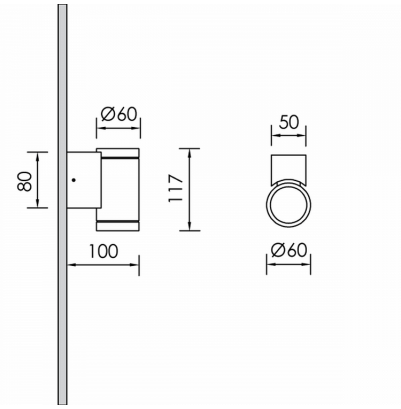

Λεπτομέρειες Προϊόντος

CE LM80 LM79 TM21 REACH

Τύπος Πηγής Υψηλής Απόδοσης LED

Γενικές πληροφορίες

Περίβλημα	Ορείχαλκος
Κωδικός προϊόντος	WF9028CL001ON
Οικογένεια προϊόντος	TERES
Διαχύτης	Διαφανές Γυαλί Ασφαλείας
Επιλογές Ελέγχου Διαχείρισης	On-Off
Πλάτος	60 mm
Μήκος	117 mm
Ύψος	100 mm

Ηλεκτρικά δεδομένα

Κατανάλωση	4.86 W
Απόδοση	96.3 lm/W

Έξοδος Φωτιστικού

Τύποσ Δέσμης	NM
Δέσμη	25º
Φωτεινή Ροή	468 lm
CRI CCT	927

Κατανομή φωτός

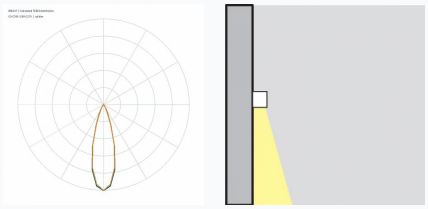

Χαρακτηριστικά ασφαλείας

IK	07
IP	64

Συνθήκες Λειτουργίας Θερμοκρασίας