# TERES 1 BRASS H.P.LED

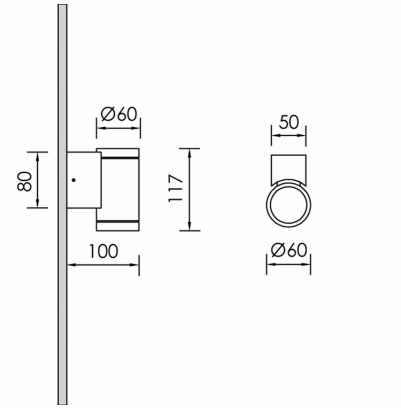


## Τεχνικά σχέδια

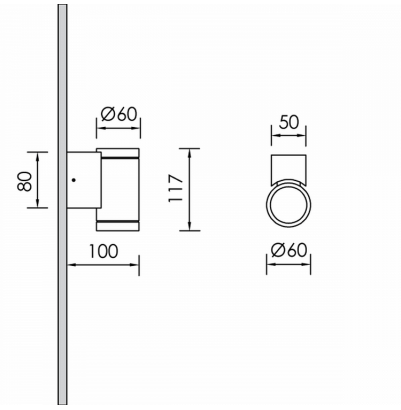


## Λεπτομέρειες Προϊόντος

CE LM80 LM79 TM21 REACH

Τύπος Πηγής Υψηλής Απόδοσης LED

### Γενικές πληροφορίες

| | |
|---|---|
| Περίβλημα | Ορείχαλκος |
| Κωδικός προϊόντος | WF9171CL003ON |
| Οικογένεια προϊόντος | TERES |
| Διαχύτης | Διαφανές Γυαλί Ασφαλείας |
| Επιλογές Ελέγχου Διαχείρισης | On-Off |
| Πλάτος | 60 mm |
| Μήκος | 117 mm |
| Ύψος | 100 mm |

### Ηλεκτρικά δεδομένα

| | |
|---|---|
| Κατανάλωση | 1.62 W |
| Απόδοση | 96.3 lm/W |

### Έξοδος Φωτιστικού

| | |
|---|---|
| Τύποσ Δέσμης | UN |
| Δέσμη | 8º |
| Φωτεινή Ροή | 156 lm |
| CRI CCT | 927 |

### Κατανομή φωτός

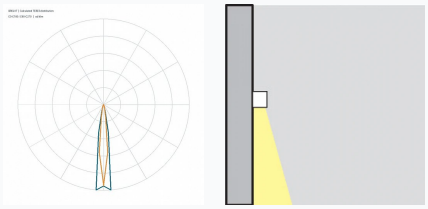

### Χαρακτηριστικά ασφαλείας

| | |
|---|---|
| IK | 07 |
| IP | 64 |

### Συνθήκες Λειτουργίας Θερμοκρασίας