SEDO FIRMUS SP



Τεχνικά σχέδια

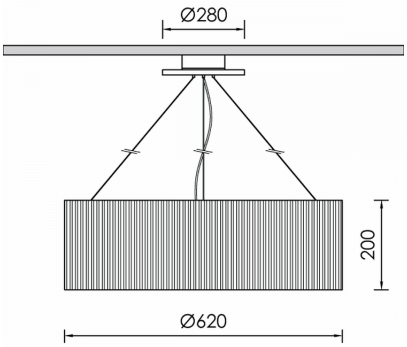

Λεπτομέρειες Προϊόντος

CE LM80 LM79 TM21 REACH

Τύπος Πηγής LED επί πλακέτας

Γενικές πληροφορίες

Περίβλημα	Ακουστικό Πλαίσιο
Κωδικός προϊόντος	PRA0605CL020
Οικογένεια προϊόντος	FIRMUS
Διαχύτης	Οπάλιο Πολυκαρμπονικό
Ύψος	200 mm
Διάμετρος	620 mm

Ηλεκτρικά δεδομένα

Κατανάλωση	42 W
Απόδοση	110 lm/W
Κυματισμός	3
Power Factor	0.96

Έξοδος Φωτιστικού

Τύποσ Δέσμης	VW
Δέσμη	115º
Φωτεινή Ροή	4620 lm
CRI CCT	930
Glare Indicator Ugr Longwise Optics	24
Glare Indicator Ugr Parallel Optics	24

Κατανομή φωτός

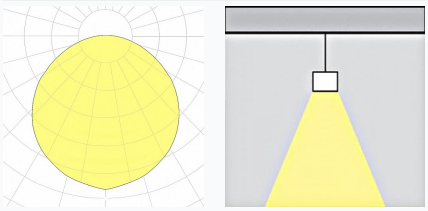

Χαρακτηριστικά ασφαλείας

IK	03
IP	20

Συνθήκες Λειτουργίας Θερμοκρασίας

Λειτουργική Θερμοκρασία Περιβάλλοντος	-10...+45°C
Επίπεδο Λειτουργικής Υγρασίας	5...95%