SEDO SQUARE SP



Τεχνικά σχέδια

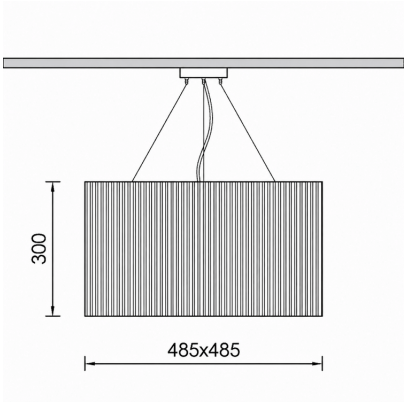

Λεπτομέρειες Προϊόντος

CE

Τύπος Πηγής SMD LED

Γενικές πληροφορίες

Περίβλημα	Αλουμίνιο, Ακουστικό Πλαίσιο
Κωδικός προϊόντος	PRA0594CL019ON
Οικογένεια προϊόντος	SEDO
Διαχύτης	Οπάλιο Πολυκαρμπονικό
Επιλογές Ελέγχου Διαχείρισης	On-Off
Πλάτος	485 mm
Μήκος	485 mm
Ύψος	300 mm

Ηλεκτρικά δεδομένα

Κατανάλωση	33.33 W
Απόδοση	81.61 lm/W
Ονομαστική Τάση	230 V

Έξοδος Φωτιστικού

Τύποσ Δέσμης	VW
Δέσμη	115º
Φωτεινή Ροή	2720 lm
CRI CCT	830

Κατανομή φωτός

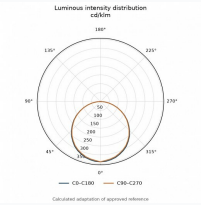

Χαρακτηριστικά ασφαλείας

IK	03
IP	20
Protection Class	Class I

Συνθήκες Λειτουργίας Θερμοκρασίας