# SEDO SQUARE SP



## Τεχνικά σχέδια

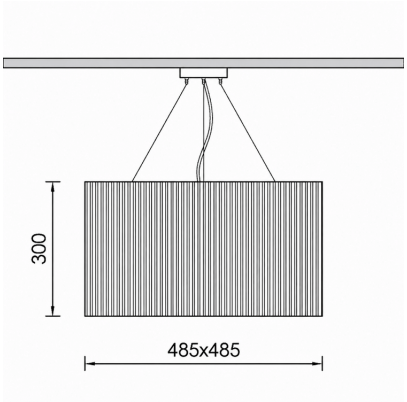


## Λεπτομέρειες Προϊόντος

CE

Τύπος Πηγής SMD LED

### Γενικές πληροφορίες

| | |
|---|---|
| Περίβλημα | Αλουμίνιο, Ακουστικό Πλαίσιο |
| Κωδικός προϊόντος | PRA0594CL019DA |
| Οικογένεια προϊόντος | SEDO |
| Διαχύτης | Οπάλιο Πολυκαρμπονικό |
| Επιλογές Ελέγχου Διαχείρισης | DALI2 |
| Πλάτος | 485 mm |
| Μήκος | 485 mm |
| Ύψος | 300 mm |

### Ηλεκτρικά δεδομένα

| | |
|---|---|
| Κατανάλωση | 33.33 W |
| Απόδοση | 81.61 lm/W |
| Ονομαστική Τάση | 230 V |

### Έξοδος Φωτιστικού

| | |
|---|---|
| Τύποσ Δέσμης | VW |
| Δέσμη | 115º |
| Φωτεινή Ροή | 2720 lm |
| CRI CCT | 830 |

### Κατανομή φωτός

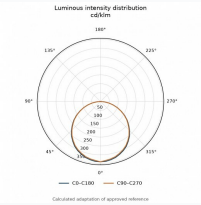


### Χαρακτηριστικά ασφαλείας

| | |
|---|---|
| IK | 03 |
| IP | 20 |
| Protection Class | Class I |

### Συνθήκες Λειτουργίας Θερμοκρασίας