SEDO SQUARE SP



Τεχνικά σχέδια

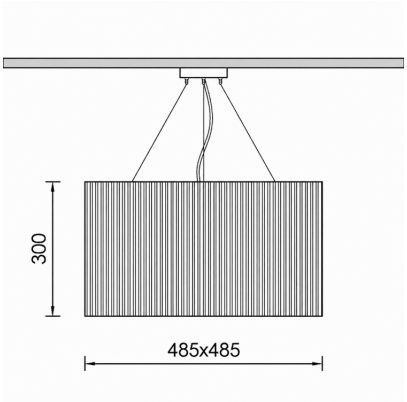

Λεπτομέρειες Προϊόντος

CE

Τύπος Πηγής SMD LED

Γενικές πληροφορίες

Περίβλημα	Αλουμίνιο, Ακουστικό Πλαίσιο
Κωδικός προϊόντος	PRA0597CL020DA
Οικογένεια προϊόντος	SEDO
Διαχύτης	Οπάλιο Πολυκαρμπονικό
Επιλογές Ελέγχου Διαχείρισης	DALI2
Πλάτος	485 mm
Μήκος	485 mm
Ύψος	300 mm

Ηλεκτρικά δεδομένα

Κατανάλωση	15.63 W
Απόδοση	97.25 lm/W
Ονομαστική Τάση	230 V

Έξοδος Φωτιστικού

Τύποσ Δέσμης	VW
Δέσμη	115º
Φωτεινή Ροή	1520 lm
CRI CCT	840

Κατανομή φωτός

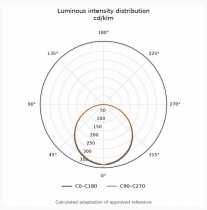

Χαρακτηριστικά ασφαλείας

IK	03
IP	20
Protection Class	Class I

Συνθήκες Λειτουργίας Θερμοκρασίας